Výkres vytvořil program pp_kan, (c)AutoPEN Liberec, tel:487953082, autopen@volny.cz

KATASTRY: Jilemnice
PARCELNÍ ČÍSLA
DRUH POVRCHU: zelená plocha

OZNAČENÍ ŠACHET	VZDÁLENOSTI ŠACHET
Š0	38.40
Š1	22.86
Š2	15.83
Š3	9.07
Š4 stoka S1	45.18
Š5 stoka S2	12.46
Š6	5.04
Š7	10.23
Š8	6.59
Š9	8.73
Š10	7.88
Š11	8.30
Š12	6.29
Š13	

SMĚROVÉ POMĚRY

LEGENDA TYPŮ ČAR
PŮVODNÍ TERÉN
HRUBÉ TERÉNNÍ ÚPRAVY
UPRAVENÝ TERÉN

MĚŘÍTKA 1:500/100

PODÉLNÝ RPOFIL
STOKA S

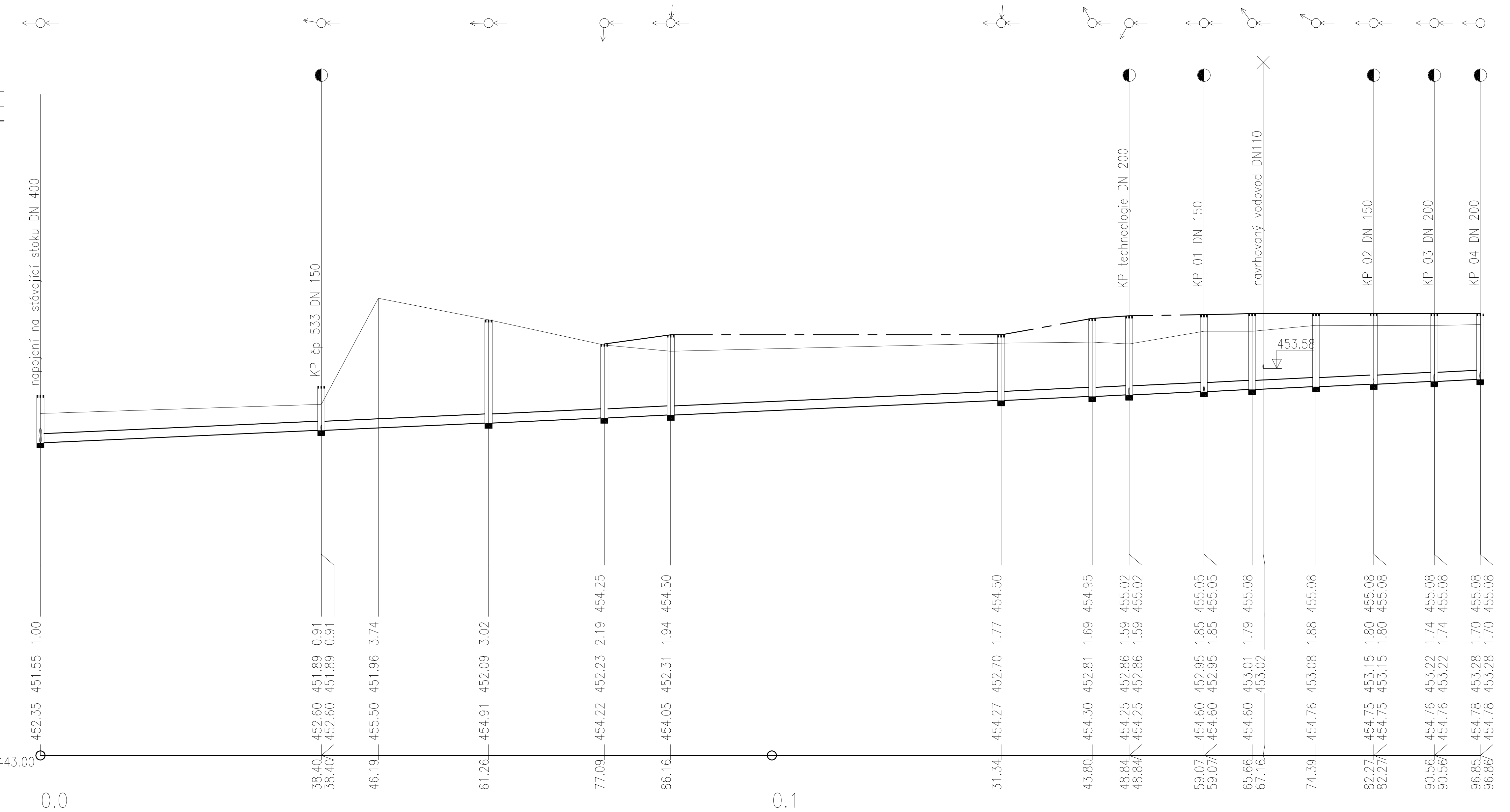
napojení na stávající stoku DN 400
KP čp 533 DN 150
KP technoclogie DN 200
KP 01 DN 150
navrhovaný vodovod DN110
KP 02 DN 150
KP 03 DN 200
KP 04 DN 200
453.58
0.0
0.1

SROVNÁVACÍ ROVINA 443.00

STANIČENÍ [km/m]	KÓTA PŮVODNÍHO TERÉNU	KÓTA DNA POTRUBÍ	HLOUBKA VÝKOPU	KÓTA UPRAVENÉHO TERÉNU
0.0	452.35	451.55	1.00	
38.40	452.60	451.89	0.91	
38.40	452.60	451.89	0.91	
46.19	455.50	451.96	3.74	
61.26	454.91	452.09	3.02	
77.09	454.22	452.23	2.19	454.25
86.16	454.05	452.31	1.94	454.50
31.34	454.27	452.70	1.77	454.50
43.80	454.30	452.81	1.69	454.95
48.84	454.25	452.86	1.59	455.02
48.84	454.25	452.86	1.59	455.02
59.07	454.60	452.95	1.85	455.05
59.07	454.60	452.95	1.85	455.05
65.66	454.60	453.01	1.79	455.08
67.16		453.02		
74.39	454.76	453.08	1.88	455.08
82.27	454.75	453.15	1.80	455.08
82.27	454.75	453.15	1.80	455.08
90.56	454.76	453.22	1.74	455.08
90.56	454.76	453.22	1.74	455.08
96.85	454.78	453.28	1.70	455.08
96.86	454.78	453.28	1.70	455.08

PROFIL[mm]–MATERIÁL–DÉLKA[m]: DN250–PP–196.86
SKLON[promile]–DÉLKA[m]: 8.8–196.86
ULOŽENÍ: písek
KAPACITNÍ PRŮTOK[l/s]–RYCHLOST[m/s]: 78.8–1.61

Výkres vytvořil program pp_kan, (c)AutoPEN Liberec, tel:487953082, autopen@volny.cz

KATASTRY: Jilemnice
PARCELNÍ ČÍSLA
DRUH POVRCHU: zpevněná plocha

OZNAČENÍ ŠACHET	VZDÁLENOSTI ŠACHET
Š4	30.51
Š1–1	35.76
Š1–2	23.16
Š1–3	

SMĚROVÉ POMĚRY

LEGENDA TYPŮ ČAR
PŮVODNÍ TERÉN
HRUBÉ TERÉNNÍ ÚPRAVY
UPRAVENÝ TERÉN

MĚŘÍTKA 1:500/100

PODÉLNÝ PROFIL
STOKA S1

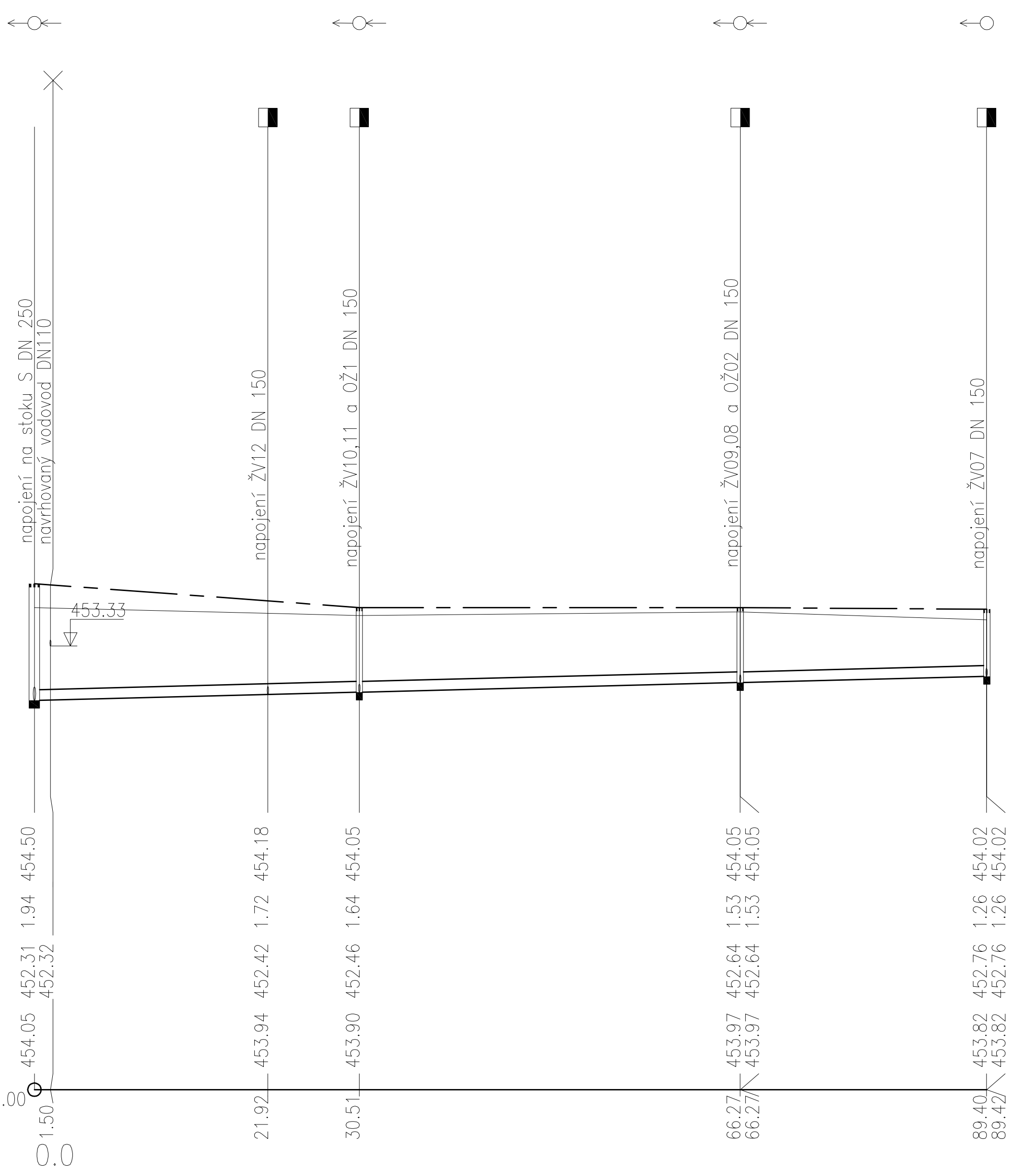
napojení na stoku S DN 250
navrhovaný vodovod DN110
453.33
napojení ŽV12 DN 150
napojení ŽV10,11 a OŽ1 DN 150
napojení ŽV09,08 a OŽ02 DN 150
napojení ŽV07 DN 150
0.0

SROVNÁVACÍ ROVINA 445.00

STANIČENÍ [km/m]	KÓTA PŮVODNÍHO TERÉNU	KÓTA DNA POTRUBÍ	HLOUBKA VÝKOPU	KÓTA UPRAVENÉHO TERÉNU
0.0	454.05	452.31	1.94	454.50
1.50		452.32		
21.92	453.94	452.42	1.72	454.18
30.51	453.90	452.46	1.64	454.05
66.27	453.97	452.64	1.53	454.05
66.27	453.97	452.64	1.53	454.05
89.40	453.82	452.76	1.26	454.02
89.42	453.82	452.76	1.26	454.02

PROFIL[mm]–MATERIÁL–DÉLKA[m]: DN200–PP–89.42
SKLON[promile]–DÉLKA[m]: 5.0–89.42
ULOŽENÍ: písek
KAPACITNÍ PRŮTOK[l/s]–RYCHLOST[m/s]: 32.5–1.04

Výkres vytvořil program pp_kan, (c)AutoPEN Liberec, tel:487953082, autopen@volny.cz

KATASTRY: Jilemnice
PARCELNÍ ČÍSLA
DRUH POVRCHU: zpevněná plocha

OZNAČENÍ ŠACHET	VZDÁLENOSTI ŠACHET
Š5	28.22
Š2–1	34.00
Š2–2	21.87
Š2–3	

SMĚROVÉ POMĚRY

LEGENDA TYPŮ ČAR
PŮVODNÍ TERÉN
HRUBÉ TERÉNNÍ ÚPRAVY
UPRAVENÝ TERÉN

MĚŘÍTKA 1:500/100

PODÉLNÝ PROFIL
STOKA S2

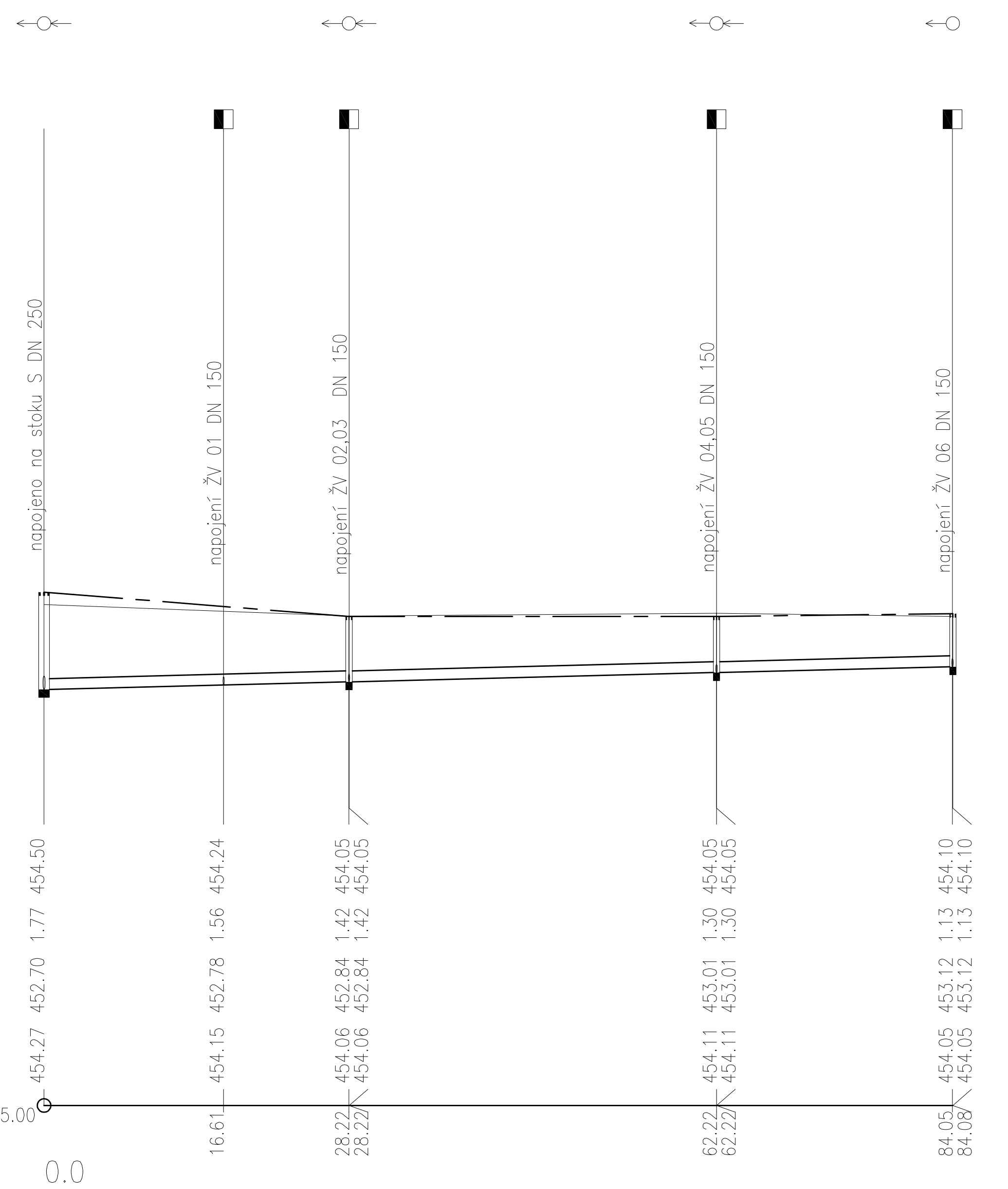
napojeno na stoku S DN 250
napojení ŽV 01 DN 150
napojení ŽV 02,03 DN 150
napojení ŽV 04,05 DN 150
napojení ŽV 06 DN 150
0.0

SROVNÁVACÍ ROVINA 445.00

STANIČENÍ [km/m]	KÓTA PŮVODNÍHO TERÉNU	KÓTA DNA POTRUBÍ	HLOUBKA VÝKOPU	KÓTA UPRAVENÉHO TERÉNU
0.0	454.27	452.70	1.77	454.50
16.61	454.15	452.78	1.56	454.24
28.22	454.06	452.84	1.42	454.05
28.22	454.06	452.84	1.42	454.05
62.22	454.11	453.01	1.30	454.05
62.22	454.11	453.01	1.30	454.05
84.05	454.05	453.12	1.13	454.10
84.08	454.05	453.12	1.13	454.10

PROFIL[mm]–MATERIÁL–DÉLKA[m]: DN200–PP–84.08
SKLON[promile]–DÉLKA[m]: 5.0–84.08
ULOŽENÍ: písek
KAPACITNÍ PRŮTOK[l/s]–RYCHLOST[m/s]: 32.4–1.03

VZOROVÝ PŘÍČNÝ ŘEZ
ULOŽENÍ POTRUBÍ
M 1 : 100

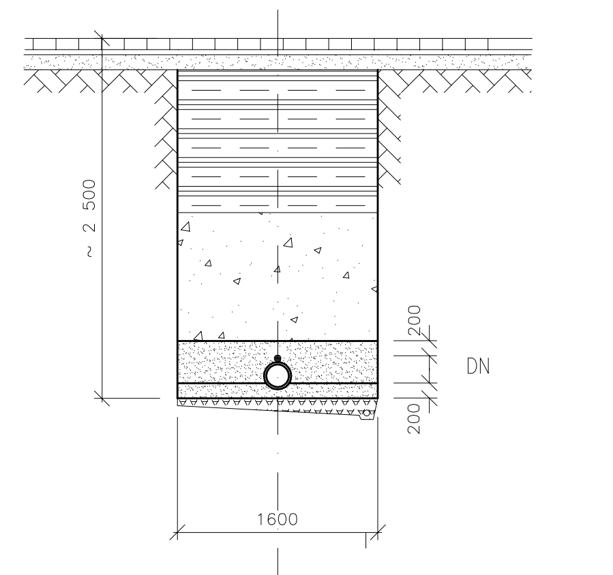
~ 2 500
1600
200
200
DN

- povrchová úprava – obnova povrchu, osetí (konstrukce vozovky, únosnost 45MPa)
- zásyp výkopkem
- obsyp štěrkopískem (dmax 32 mm)
- DN 250
- podsyp pískem 20 cm
- případné odvodnění rýhy, drenáž 130 mm

D
DZS

SOUŘADNICOVÝ SYSTÉM: S–JTSK
VÝŠKOVÝ SYSTÉM: Bpv

GENERÁLNÍ PROJEKTANT

GENERÁLNÍ PROJEKTANT	HLAVNÍ INŽENÝR PROJEKTU	VEDOUCÍ PROJEKTU	ARCHIVNÍ ČÍSLO
B & W s.r.o.	Ing. Milan Havlišta	Ing. Milan Šmíd	BW 201507-3

ZODP.PROJEKTANT	Ing Josef Javůrek
VYPRACOVAL	Ing Josef Javůrek
MÍSTO	JILEMNICE
KRAJ	LIBERECKÝ
INVESTOR	MĚSTO JILEMNICE, Masarykovo nám. 82, 51401 Jilemnice
AKCE	LETNÍ KOUPALIŠTĚ V JILEMNICI STAVEBNÍ ÚPRAVY A ROZŠÍŘENÍ
ČÁST	IO 023 SPLAŠKOVÁ KANALIZACE
OBSAH	PODÉLNÉ PROFILY

PROJEKTOVÝ ATELIÉR:
Nad Šutkou 41
Praha 8
182 00
BAZÉNY & WELLNESS s.r.o.
http://www.bazeny-wellness.cz
tel.: 284 021 911, e-mail: projekce@bazeny-wellness.cz

Ing. Josef Javůrek

DATUM	10 / 2016
STUPEŇ PD	DZS
MĚŘÍTKO	1:500/100
ROZMĚR	8A4
PARÉ	3.